Wasserzähler

Aufputzwasserzähler

In vielen Wohnungen daheim: Der Techem Wasserzähler mit ausgereifter Einstrahltechnik in zwei Versionen.

Zwei Modellversionen - ein gemeinsamer Anspruch: zuverlässige und ausgereifte Technik zur präzisen Erfassung und einfachen Montage in fast allen Einsatzbereichen. Der Aufputzwasserzähler arbeitet nach dem Einstrahlprinzip, viele Ausführungen machen ihn zu einem wahren Allrounder.

Auf den Punkt gebracht

- Einbindung in das Funkerfassungssystem, auch nachträglich
- Hohe Messgenauigkeit und -stabilität durch ausgereifte Konstruktion
- radio 3 mit optischer Schnittstelle und Durchflussrichtungserkennung
- Geringer Druckverlust und hohe Betriebssicherheit durch Einstrahltechnologie
- Für Kaltwasser bis 30°C oder Warmwasser bis 90 °C geeignet
- Waschtisch- und Küchenspüle-geeignet, Zubehör für Eckventil und Armatur
- Spezialverschraubungen und Verlängerungen für abweichende Baulängen
- Zugelassen nach der europäischen Messgeräterichtlinie (MID)

Modell radio 3

Dank berührungs- und verschleißfreier, kapazitativer Abtastung werden die Durchflusswerte des mechanischen Zählers erfasst und am Funkmodul gespeichert. Die Verbrauchswerte zum Stichtag, die Monatsmitten- und -endwerte sowie die Zählerdaten werden per Funk-übertragen.

Modell vario 3

Die Ausführung des Zählwerks mit integrierter Modulatorscheibe im vario 3 ermöglicht den nachträglichen Einbau eines Funkmoduls zur drahtlosen Fernübertragung der Verbrauchswerte. Diese Umrüstung ist ganz einfach und unkompliziert.

techem

Näher sein. Weiter denken.

Technische Daten

Nenntemperatur	bis (°C)					
Kaltwasserzähler		30	30	30	30	30
Warmwasserzähler		90	90	90	90	90
Nenndurchfluss Q3	m^3/h	2,5	2,5	2,5	2,5	4,0
Kleinster Durchfluss Q1 horizontal/vertikal	l/h	62,5/ 62,5	62,5/ 62,5	62,5/ 62,5	62,5/ 62,5	100/ 100
Anlaufdurchfluss horizontal ca.	l/h	8	8	8	8	15
Anlaufdurchfluss vertikal ca.	l/h	14	14	22	22	22
Messbereich horizontal/vertikal		R40H/ R40V	R40H/ R40V	R40H/ R40V	R40H/ R40V	R40H/ R40V
Druckverlust bei Q3 ca.	bar	0,56	0,56	0,56	0,56	0,52
Kvs-Wert	m^3/h	3,2	3,2	3,2	3,2	5,05
Nenndruck PN	bar	10	10	10	10	10
Anzeigenbereich		0,1 Liter bis 9.999 m^3				
Baulänge L	mm	80	110	130	130	130
Anschlussgewinde am Zähler nach ISO 228-1	AGZ	G ¾ B	G ¾ B	G ¾ B	G 1 B	G1B
Höhe h1	mm	15	16	17	17	17
Höhe h2: AP vario 3	mm	58	54	54	54	54
Höhe h2: AP radio 3	mm	68	64	64	64	64
IP-Schutzklasse				65		
Umweltbedingungen nach		EN 14154 Klasse B				

Zubehör

Verschraubungen mit Gewindeanschluss nach DIN 2999, auch in verchromter Ausführung.
Verschraubungen mit Lötanschluss und Zubehör für die Waschtischmontage

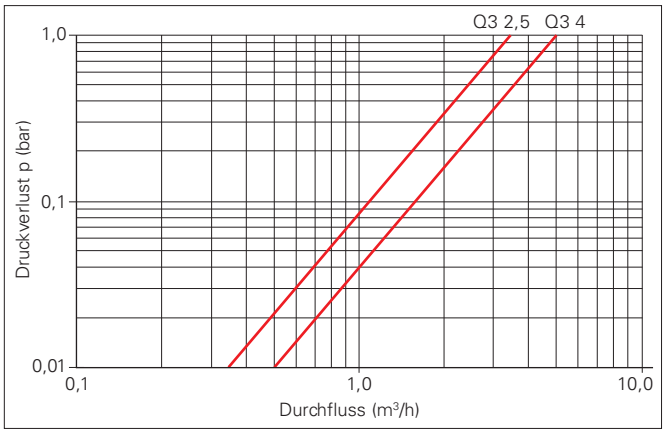

Druckverlustkurve

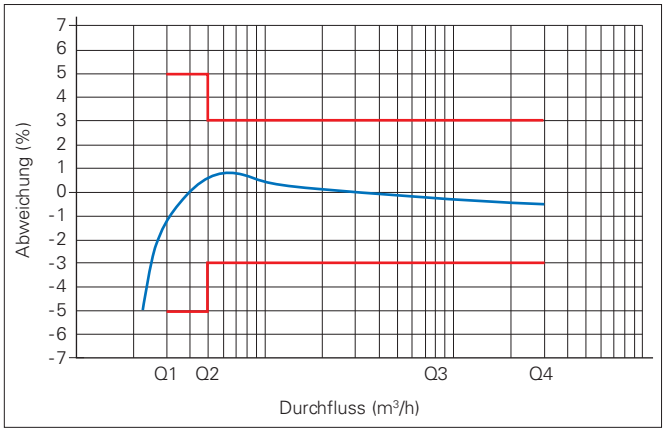

Typische Fehlerkurve

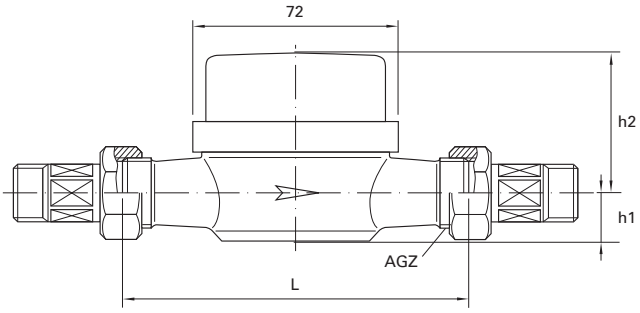

Aufputzwasserzähler

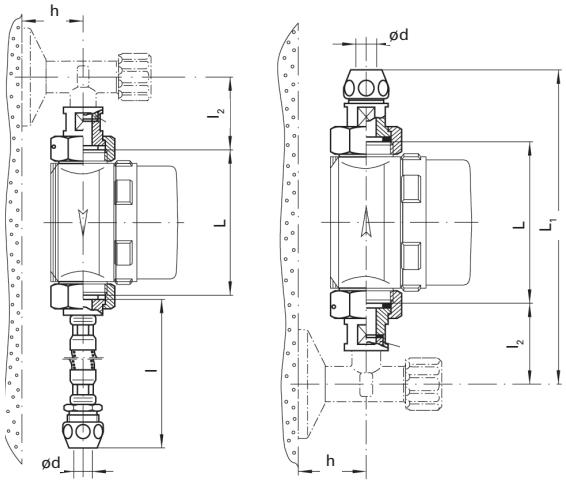

Waschtischmontage

Waschtischmontage

L = 80 mm
L_1 = 204 mm
l = ca. 400 mm
l_2 = 58 mm
h = 20 mm
ød = 10 mm

84250.02.0815 · Irrtum und Änderungen vorbehalten.

Techem Energy Services GmbH · Hauptstraße 89 · D-65760 Eschborn · www.techem.de

klimaneutral
natureOffice.com | DE-077-798991
gedruckt

techem
Näher sein. Weiter denken.